Mercedes Benz Sprinter 3,0 und 3,5 t ab Baujahr August 2006

Für Fahrzeuge mit verstärkter Blattfeder

Stauboxen von KAMEI automotive – praktisch, robust und sicher.

KAMEI hat Stauboxen speziell für Pritschenwagen mit Einzel- und Doppelkabinen entwickelt. Sie dienen zur sicheren Aufbewahrung von Werkzeug, Kleinmaterial etc. Kurzum für alles, was sicher verstaut werden muss.

Der Grundkörper ist hergestellt aus GFK, einem Kunststoffmaterial, das besonders stabil und bruchfest ist. Der schwarze Deckel besteht aus hochwertigem ABS, ist UV-beständig, der Fahrzeugkontur angepasst und kann problemlos in Wagenfarbe lackiert werden. Umlaufende Gummiprofile schützen vor Spritzwasser, zwei Sicherheitsschlösser verhindern unbefugten Zugriff.

Bei Bestellung eines Boxenpaares haben beide Boxen gleiche Schlüssel. Eine ausführliche Montageanleitung sowie alle erforderlichen Montageteile gehören zum Lieferumfang.

Achtung: Der Unterbau dieser Box ist nicht möglich bei Kipperfahrzeugen, tiefergelegten und verbreiterten Ladeflächen sowie AdBlue Tanks.
Bei Fahrzeugen mit Unterfahrschutz gelten besondere Regelungen und Vorschriften, siehe Montageanleitung.

Stauboxen - der zusätzliche Stauraum
+ 2 Sicherheitsschlösser
+ einfache Montage
+ Material: >UP-GF<, >ABS<, schwarz
+ TÜV-frei

Beispiel in verkehrsorange für Behörden

STAUBOX Art. STB 035MB, STB 035MBU, Inhalt 144 l, MB Sprinter	
Radstand	**Kabinenart**
3250 mm, 3665 mm und 4325 mm	Einzelkabine
4325 mm	Doppelkabine

weitere Informationen auf der nächsten Seite

KAMEI GmbH & Co. KG
D-38448 Wolfsburg

www.kamei.de

KAMEI • Stand: 04/12 Änderungen in Konstruktion und Ausstattung sowie Irrtümer vorbehalten. Patentrechtlich geschützt.

Mercedes Benz Sprinter3,0 und 3,5 t ab Baujahr August 2006

Sprinter Pritschenwagen mit Einzelkabine kurzer Radstand

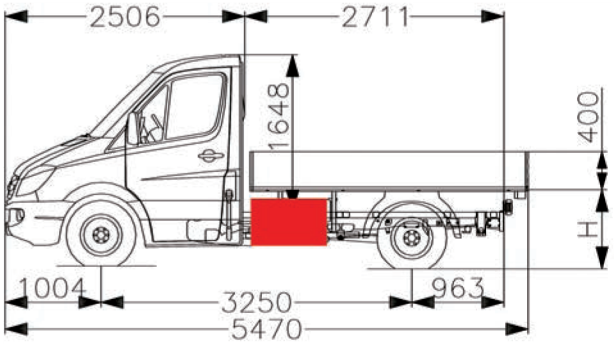

Radstand 3250 mm
Staubox vorn links und rechts einsetzbar
Innenmaße: B x T x H = 900 x 465 x 380 mm
Außenmaße: B x T x H = 985 x 500 x 460 mm
Inhalt 144 l, Eigengewicht 15 kg, Zuladung 40 kg
Art.-Nr. STB 035 MB
Art.-Nr. STB 035 MBU (für Fahrzeuge mit Unterfahrschutz)

Sprinter Pritschenwagen mit Einzelkabine mittlerer Radstand

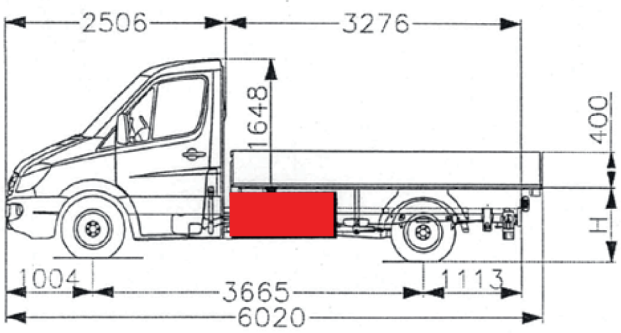

Radstand 3665 mm
Staubox vorn links und rechts einsetzbar
Innenmaße: B x T x H = 900 x 465 x 380 mm
Außenmaße: B x T x H = 985 x 500 x 460 mm
Inhalt 144 l, Eigengewicht 15 kg, Zuladung 40 kg
Art.-Nr. STB 035 MB
Art.-Nr. STB 035 MBU (für Fahrzeuge mit Unterfahrschutz)

Crafter 35 Pritschenwagen mit Einzelkabine langer Radstand ab Baujahr 8/2006

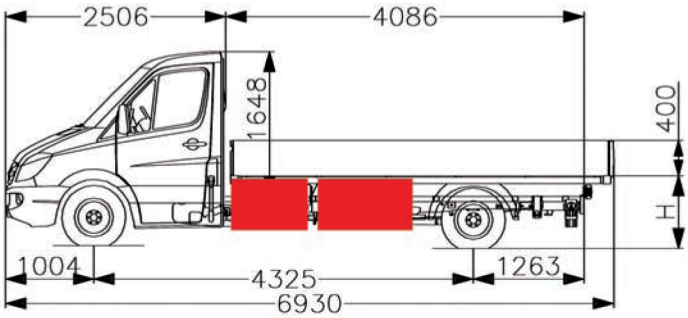

Radstand 4325 mm
Staubox vorn links und rechts einsetzbar
Innenmaße: B x T x H = 900 x 465 x 380 mm
Außenmaße: B x T x H = 985 x 500 x 460 mm
Inhalt 144 l, Eigengewicht 15 kg, Zuladung 40 kg
Art.-Nr. STB 035 MB
Art.-Nr. STB 035 MBU (für Fahrzeuge mit Unterfahrschutz)

KAMEI GmbH & Co. KG
D-38448 Wolfsburg

www.kamei.de

KAMEI • Stand: 04/12 Änderungen in Konstruktion und Ausstattung sowie Irrtümer vorbehalten. Patentrechtlich geschützt.

Sprinter Pritschenwagen mit Doppelkabine langer Radstand

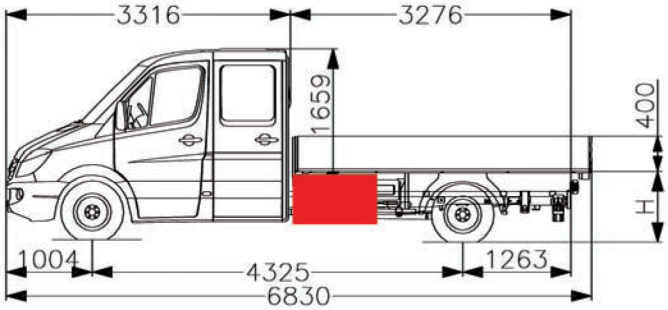

Radstand 4325 mm
Staubox vorn links und rechts einsetzbar
Innenmaße: B x T x H = 900 x 465 x 380 mm Außenmaße: B x T x H = 985 x 500 x 460 mm
Inhalt 144 l, Eigengewicht 15 kg, Zuladung 40 kg
Art.-Nr. STB 035 MB
Art.-Nr. STB 035 MBU (für Fahrzeuge mit Unterfahrschutz)

KAMEI • Stand: 04/12 Änderungen in Konstruktion und Ausstattung sowie Irrtümer vorbehalten. Patentrechtlich geschützt.

KAMEI GmbH & Co. KG
D-38448 Wolfsburg

www.kamei.de